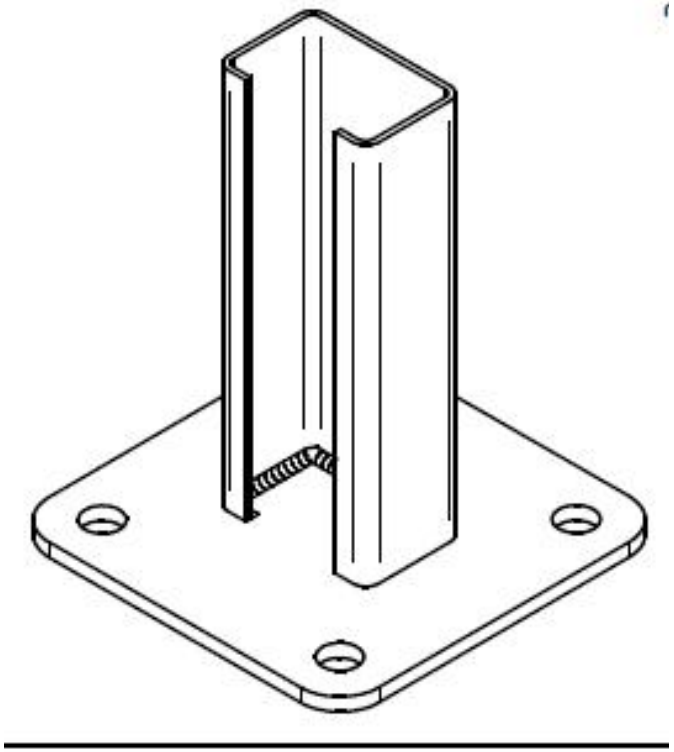

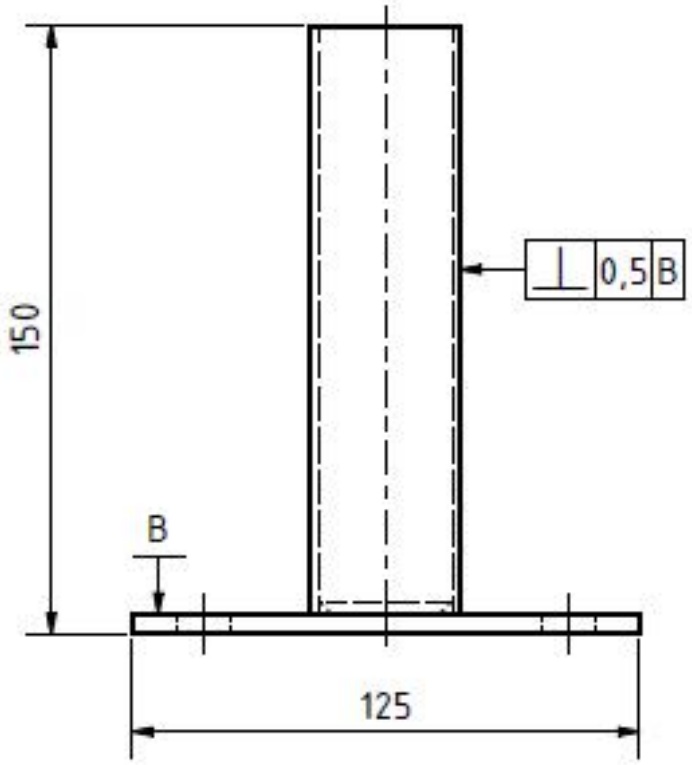
150
⊥ 0,5 B
B
125

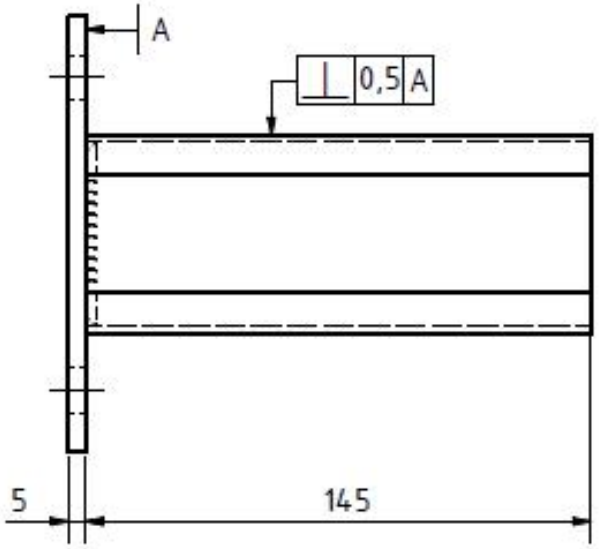
A
0,5 A
5
145

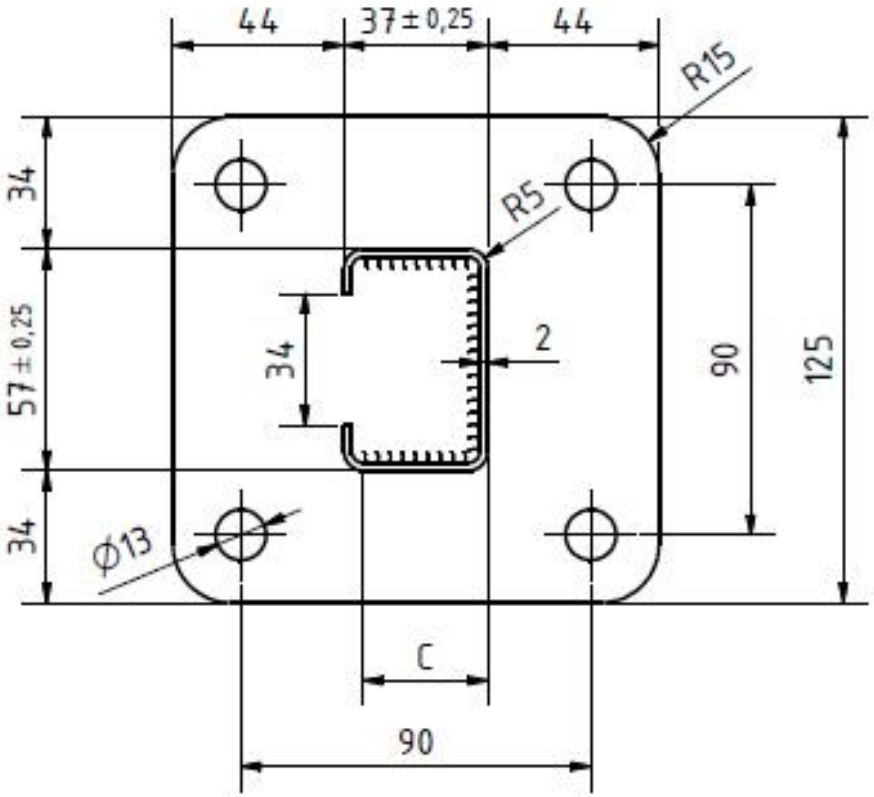
44
37 ± 0,25
44
R15
R5
34
57 ± 0,25
34
2
90
125
34
Ø13
C
90